Máquinas y Repuestos Viales
TRACKMAR

SINOMACH

MINICARGADORA
275F

3.600Kg

75 HP



Máquinas y Repuestos Viales
TRACKMAR

Máquinas y Repuestos Viales
TRACKMAR

MINICARGADORA
275F

SINOMACH

PRINCIPALES CARACTERÍSTICAS	
Peso operativo	3.600 kg
Carga nominal	1.230 kg
Capacidad del balde	0,54 m³
Carga de vuelco	2.460 kg
Fuerza de arranque	28,06 kN
Fuerza de tracción	25,9 kN
Largo × ancho × alto	3.460 × 1.820 × 2.000 mm

MOTOR	KUBOTA	XINCHAI
Modelo	V3600-T	A498BZG
Potencia nominal	63 kW (84 HP) @ 2.600 rpm	55 kW (74 HP) @ 2.500 rpm
Cilindrada	3,62 L	3,168 L
Diámetro × carrera	98 × 120 mm	98 × 105 mm
Norma de emisiones	Euro III A	China II
Comando hidráulico	Piloto	Servo mecánico

Máquinas y Repuestos Viales
TRACKMAR

Máquinas y Repuestos Viales
TRACKMAR

MINICARGADORA
275F

SINOMACH

SISTEMA HIDRÁULICO	
Caudal estándar	91 L/min
Caudal alto (High Flow)	135 L/min
Presión del sistema	21 MPa
Presión del circuito del cargador	19 MPa
TREN DE POTENCIA	
Velocidad de traslación (avance y retroceso)	11,8 km/h
Neumáticos	10-16.5 NHS
SISTEMA ELÉCTRICO	
Tensión	12 V
Batería	120 Ah
FLUIDOS	
Tanque de combustible	91 L
Tanque hidráulico	65 L
Cárter del motor	9 L
Sistema de refrigeración	12 L
Caja de cadenas (por lado)	9 L

TRACKMAR Máquinas y Repuestos Viales

MINICARGADORA 275F

SINOMACH

ESQUEMA DE DIMENSIONES

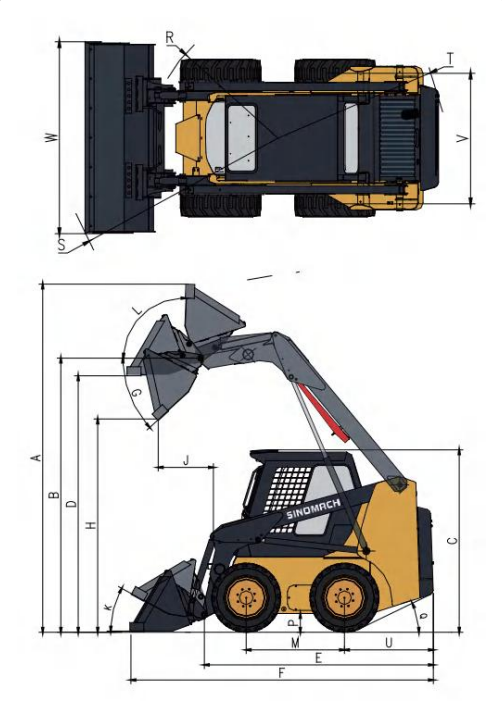

DIMENSIONES GENERALES	
Altura máx. de operación (A)	3.880 mm
Altura de perno del balde (B)	3.060 mm
Altura al techo de cabina (C)	2.000 mm
Altura máx. con balde nivelado (D)	2.870 mm
Largo sin accesorio (E)	2.530 mm
Largo con balde estándar (F)	3.460 mm
Altura de descarga (H)	2.440 mm
Alcance de descarga (J)	610 mm
Distancia entre ejes (M)	1.080 mm
Despeje del suelo (P)	180 mm
Radio de giro delantero (sin accesorio) (R)	1.180 mm
Radio de giro delantero (con balde) (S)	2.050 mm
Radio de giro trasero (T)	1.580 mm
Voladizo trasero (U)	980 mm
Trocha (entre centros de ruedas) (V)	1.320 mm
Ancho de balde (W)	1.820 mm
Ángulo de descarga a altura máx. (G)	40°
Ángulo de recogida en el suelo (K)	29°
Ángulo de recogida a altura máx. (L)	96°
Ángulo de salida (Q)	28°

Máquinas y Repuestos Viales TRACKMAR

Todo vial, todo en TRACK MAR

(011) 5230-1900 ventas@trackmar.com.ar www.trackmar.com.ar

Panamericana Km 31,5 Talar de Pacheco (1618). Buenos Aires